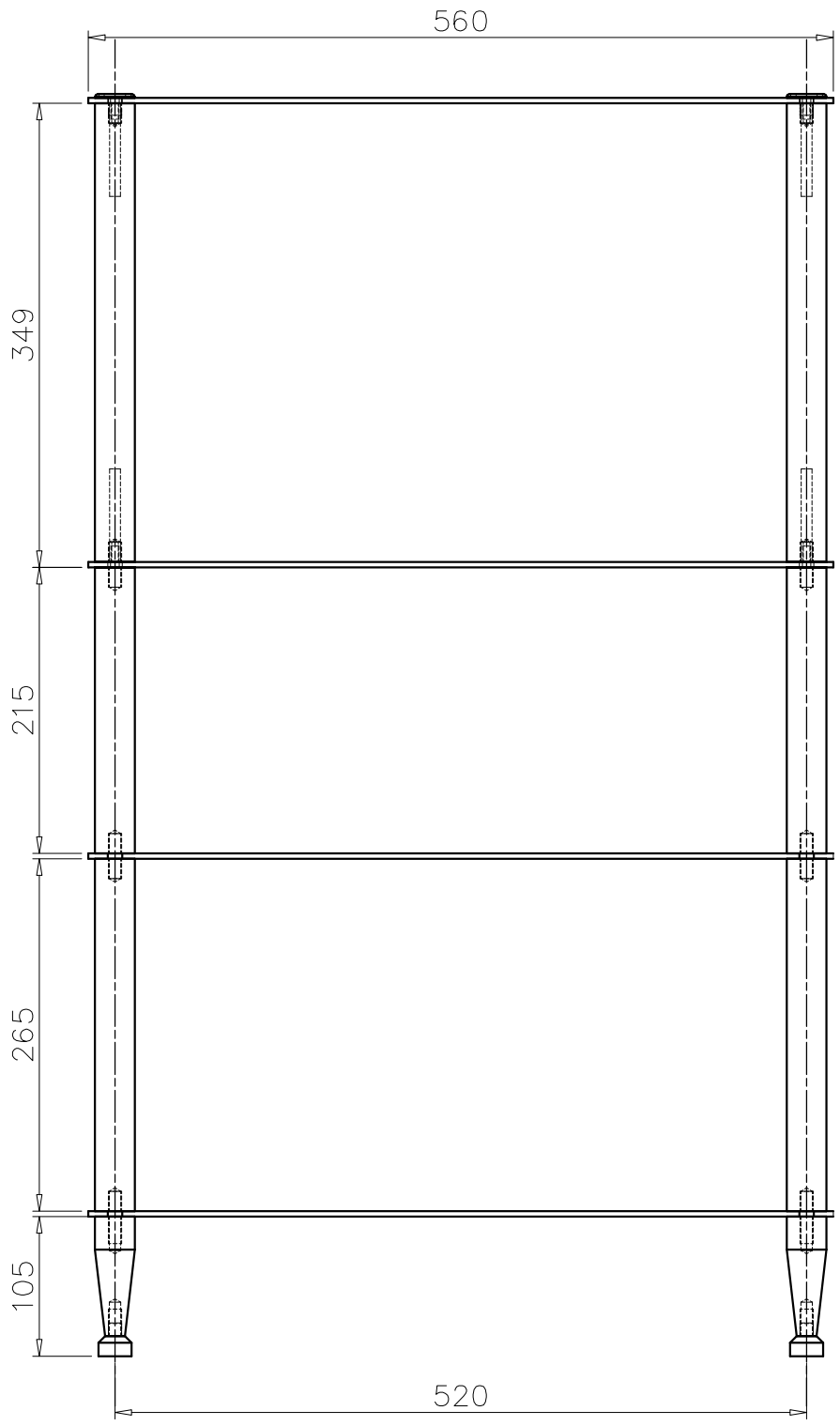

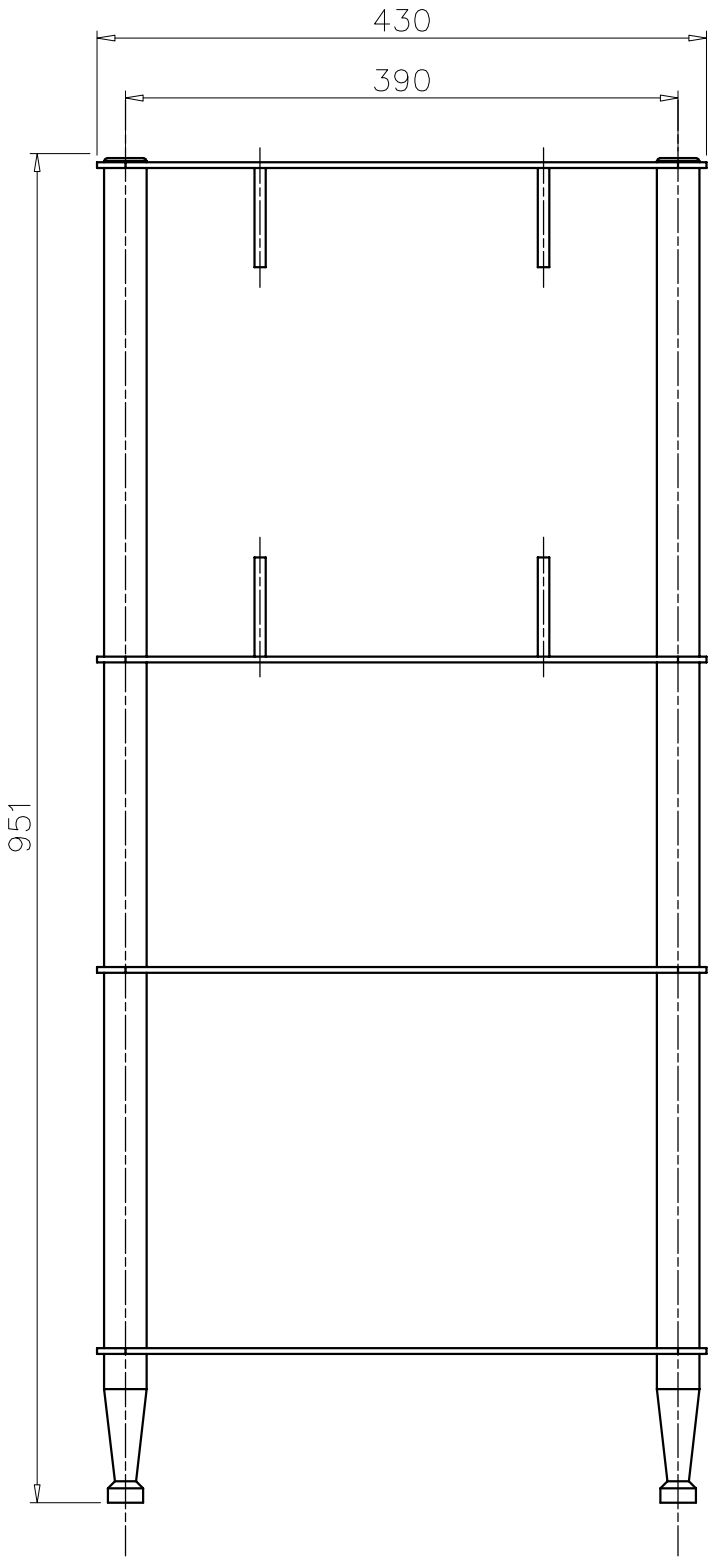

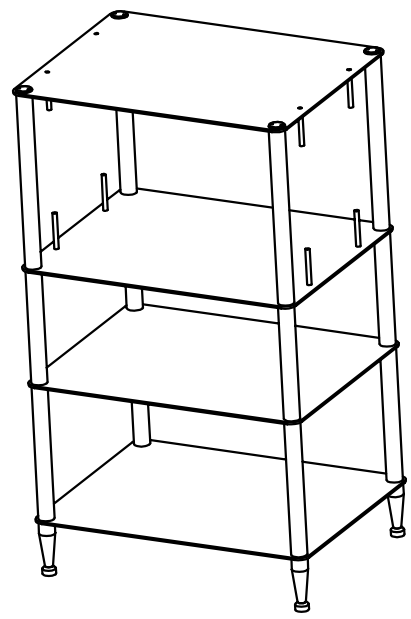

—	—	—	48 KG
POS.	Q.TA'	DIMENSIONE	PESO

Disegnatore	—	—
Data	—	—
	Disegnato	Ultimo aggiornamento

Tolleranze geometriche per elementi privi di indicazioni di tolleranze specifiche secondo: UNI EN 22768/2

DENOMINAZIONE PROGETTO:

Assieme Vega H2

TDM Audio Video

Disegno di proprietà della ditta TDM di Artuso Dario
E' vietata la riproduzione e/o comunicazione a terzi senza consenso.

CLIENTE:

SCALA	FOGLI
1:1	1 di 1

DISEGNO N°: 08-352416-00

REV.

Formato A4 (210x297 mm)